REV.	ECN NO OR DESCRIPTION	REVISED	DATE
A	PDR NO.:A200603-3A	JF	2020.12.08
B	ECN NO.:S202301-R03	MF	2023.01.14
C	ECN NO.:S202411-Q01	Elrod	2025.05.14

一、加工尺寸：

另用兩條UL 1015 18AWG 紅黑線來撥接，加長這兩條線

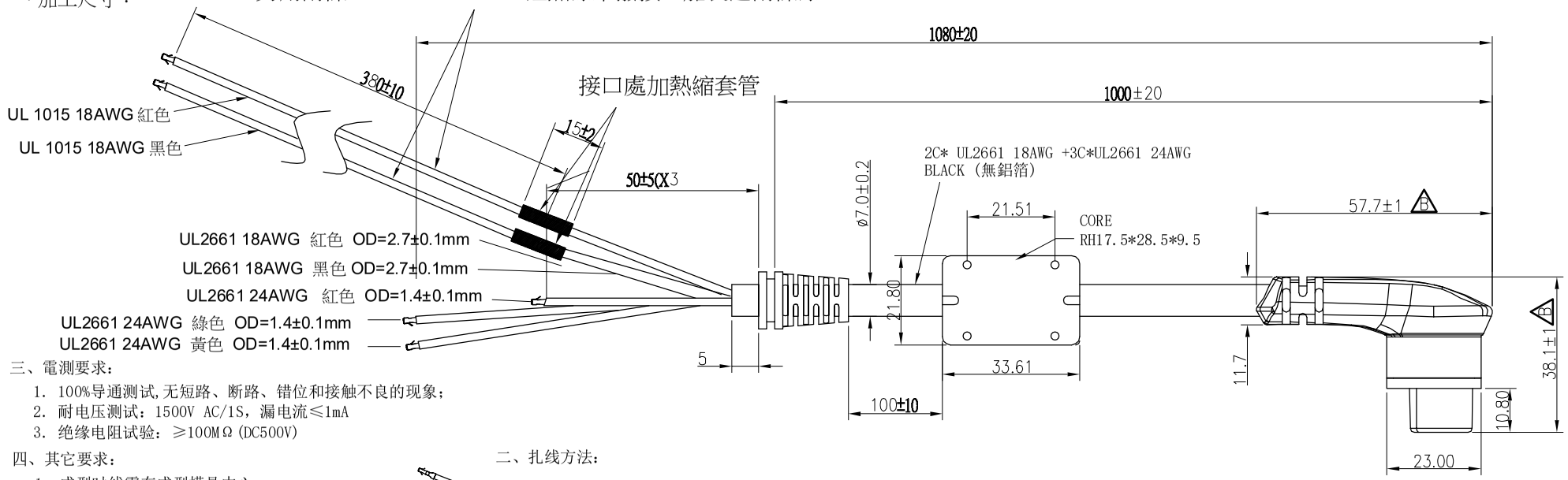

三、電測要求：

1. 100%导通测试,无短路、断路、错位和接触不良的现象；
2. 耐电压测试：1500V AC/1S，漏电流≤1mA
3. 绝缘电阻试验：≥100MΩ(DC500V)

四、其它要求：

1. 成型时线需在成型模具中心
2. SR成型不可位移,拉力≥10kgf/1分钟
3. 无伤、花、破损、网尾露铜等不良现象
4. 5条/捆(参考)
5. 公差: XX = ±0.5
   XX.X = ± 0.2
   XX.XX = ±0.1

五.塑胶材料要求：

1. 输出頭:1.尾套:PVC 黑色；2.連接頭塑胶:PA66+GF 黑色
2. SR 成型材料:PVC黑色.
3. 材料PA必须符合UL(黃卡)标准 94V-0

二、扎线方法：

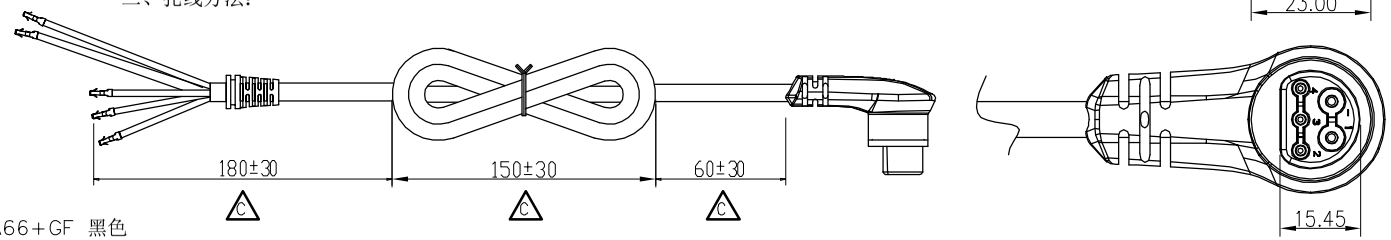

WIRE COLOR	CONN.
紅色(24AWG)	4
綠色(24AWG)	3
黃色(24AWG)	2
黑色(18AWG)	-
紅色(18AWG)	1

PIN OUT

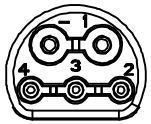

NO.	DESCRIPTION	QT'Y	MATERIAL	PLATING & COLOR

UNLESS OTHERWISE SPECIFED TOLERANCES

DECIMALS: X :±0.5, X.X :±0.3, X.XX :±0.2

ANGLES: X :±2°, X.X :±1°

SCconn Waterproof Connectors — Suzhou Singatron Auto Electronics CO.,LTD. 蘇州信音汽車電子有限公司

TITLE	BATTERY CONNECTOR(IP67) FEMALE CONN. MALE (2+3)PIN(10+5A)		
DWN	Elrod	PART NO.	2BW3030-W05801H
CHKD	JUN	SCALE 1:1	UNIT: mm
APVD	JF	SIZE: A3	SHEET:1 OF 1 REV: C

CUSTOMER COPY

File No:RD-06-043-A