REV.	ECN NO OR DESCRIPTION	REVISED	DATE
A	PDR NO.:A200812-1A	JF	2020.12.08
B	ECN NO.:S202301-R03	MF	2023.01.14

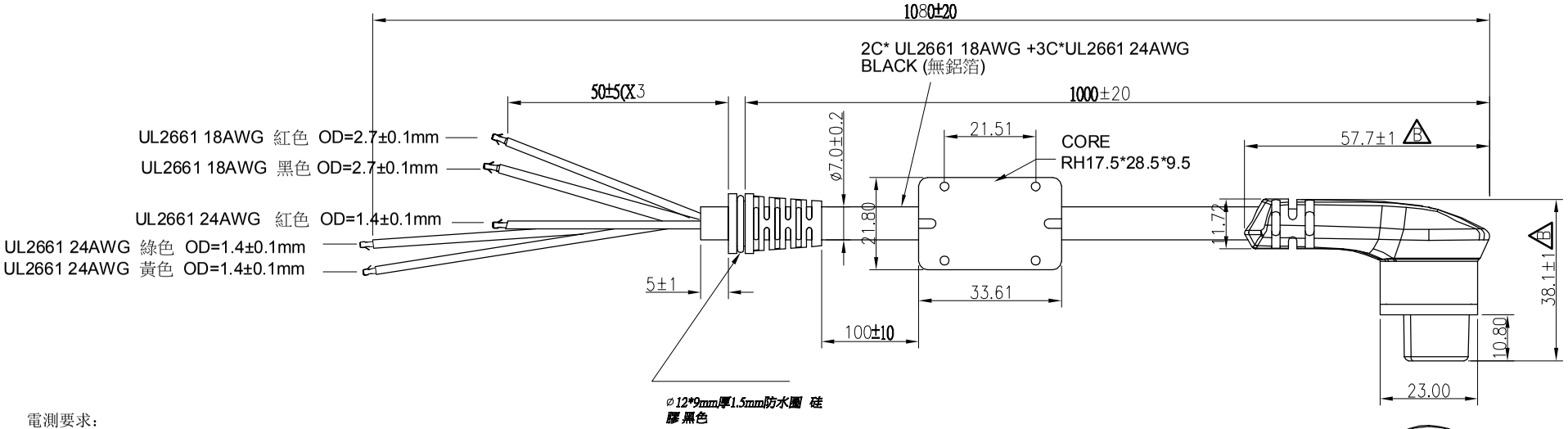

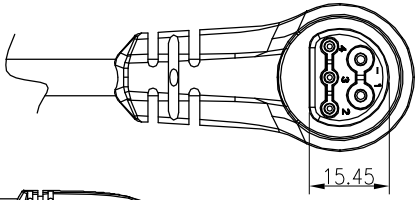

電測要求：

1. 100%导通测试,无短路、断路、错位和接触不良的现象；
2. 耐电压测试：1500V AC/1S，漏电流≤1mA
3. 绝缘电阻试验：≥100MΩ(DC500V)

其它要求：

1. 成型时线需在成型模具中心
2. SR成型不可位移,拉力≥10kgf /1分钟
3. 无伤、花、破损、网尾露铜等不良现象
4. 5条/捆(参考)
5. 公差: XX = ±0.5
   XX.X = ± 0.2
   XX.XX = ±0.1

塑胶材料要求：

1. 输出頭:1.尾套:PVC 黑色；2.連接頭塑胶:PA66+GF 黑色
2. SR 成型材料:PVC黑色.
3. 材料PA必須符合UL(黄卡)标准 94V-0

扎线方法：

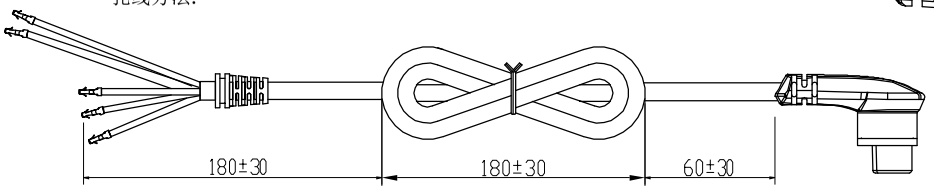

紅色(24AWG)	4
綠色(24AWG)	3
黃色(24AWG)	2
黑色(18AWG)	-
紅色(18AWG)	1
WIRE COLOR	CONN.

PIN OUT

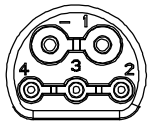

NO	DESCRIPTION	QTY	MATERIAL	PLATING & COLOR

UNLESS OTHERWISE SPECIFED TOLERANCES

DECIMALS: X :±0.5, X.X :±0.3, X.XX :±0.2

ANGLES: X :±2°, X.X :±1°

Suzhou Singatron Auto Electronics CO.,LTD.
蘇州信音汽車電子有限公司

TITLE	BATTERY CONNECTOR(IP67) FEMALE CONN. MALE (2+3)PIN(10+5A)			
DWN	MF	PART NO.2BW3030-W05802H		
CHKD	JF	SCALE 1:1	UNIT: mm	
APVD	STEVE	SIZE: A3	SHEET:1 OF 1	REV: B

CUSTOMER COPY

文件編號RD-06-043-A